Фм1 (м 1:20)

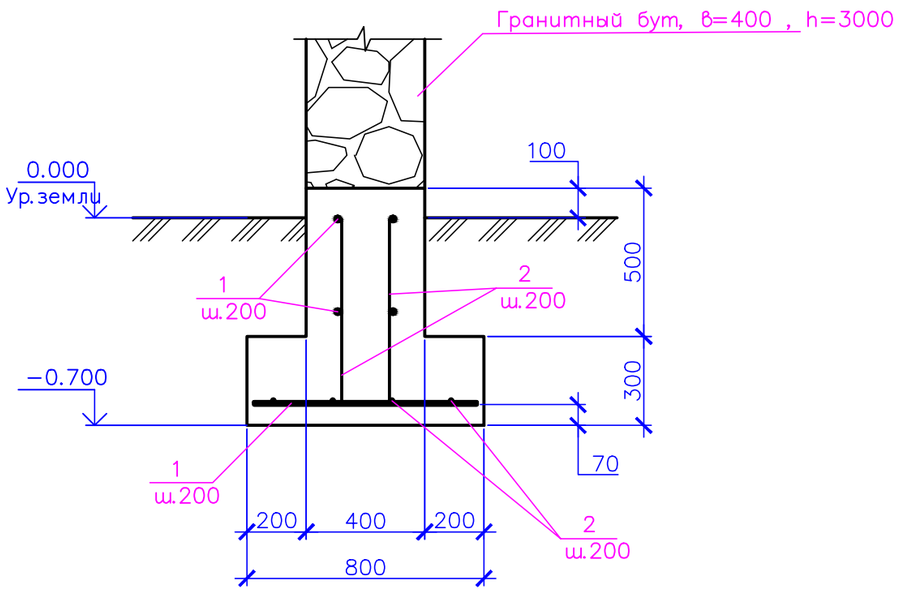

Схематичное расположение забора

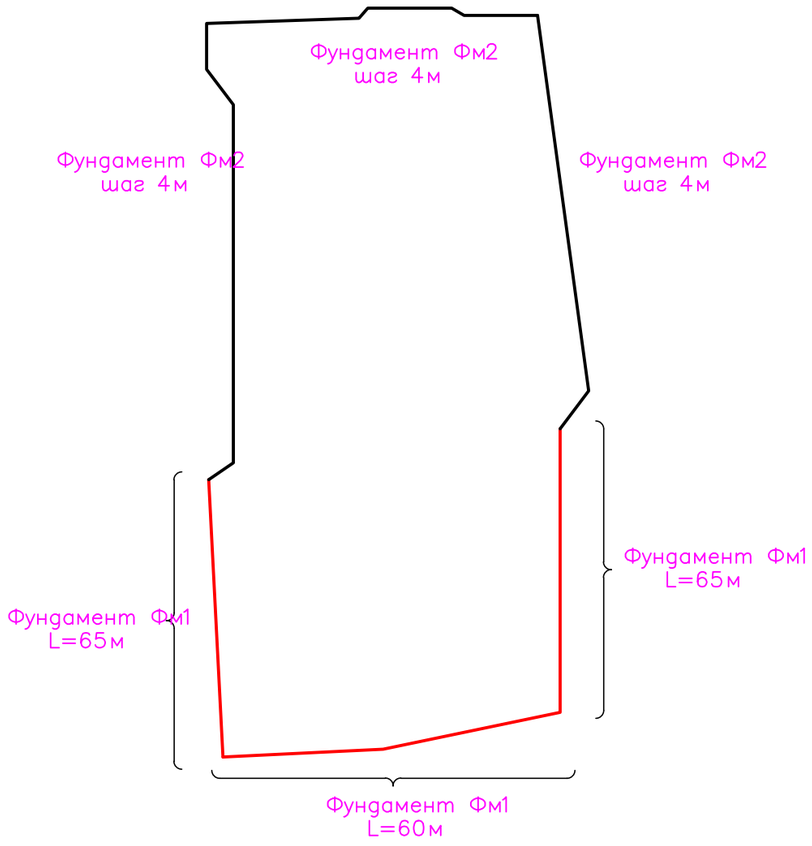

Спецификация на монолитные ж.б. фундаменты под забор

Поз.	Обозначение	Наименование	Кол.	Масса ед., кг	Примечание
		Фм 1 , Lобщ.=190м			
1	ДСТУ 37650-98	10А400С , l=1510	2267	0.5	
2	ДСТУ 37650-98	8А400С , lобщ.=760			
		Материалы			
		Бетон класса В20			84 м3
		Фм 2 (50шт.)			
1	ДСТУ 37650-98	10А400С , l=1150	600	0.71	
2	ДСТУ 37650-98	6А240С , l=3000	200	0.7	
		Материалы			
		Бетон класса В20			26 м3

ВЕДОМОСТЬ РАСХОДА СТАЛИ , КГ

МАРКА ЭЛЕМЕНТА	ИЗДЕЛИЯ АРМАТУРНЫЕ								
	АРМАТУРА КЛАССА								
	А400С				А240С				ВСЕГО
	ДСТУ37650-98				ДСТУ37650-98				
	⌀10	⌀8		ИТОГО	⌀6			ИТОГО	
Фундам. под забор	1510	757		2267	140			140	1292

1. За относительную отметку 0,000 принят уровень земли.
2. Основанием для фундаментов служит песок кварцевый, мелкий, желто-серый, желтый, средней плотности, водонасыщенный (ІГЕ-3 по инженерно-геологическому отчету)
3. За основу фундамента Фм2 принят вариант1, вариант2 применить , если при устройстве фундамента под подошвой фундамент на отм. -0.700 обнаружится супесь илистая, темно-серая (ІГЕ-2 по инженерно-геологическому отчету)
4. Общая длина фундамента Фм1 и общее количество фундаментов Фм2 уточняется по месту после разбивки забора на местности.

				Фундамент для забора из гранитного бута запас прочности 35%	Стадия	Лист 3	Листов
				Фундамент Фм1			